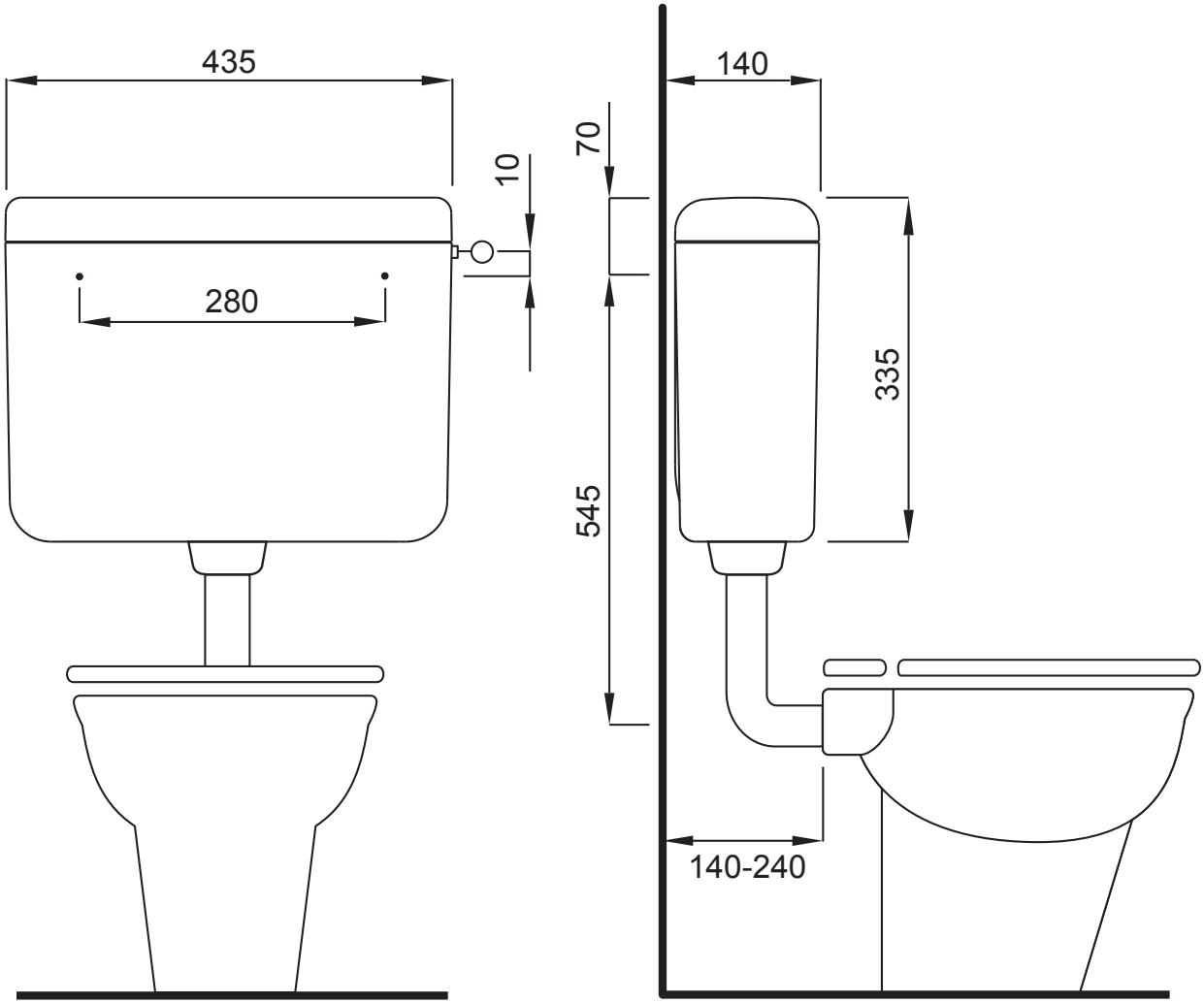
435
10
280
70
545
140
335
140-240